atmosphera®
Créateur d'intérieur

ROCHI

SUSPENSION | CEILING LAMP | LUMINÁRIA TETO | LÁMPARA DE TECHO
HÄNGELEUCHTE | OPKNOPING LAMP | LAMPADA A SOSPENSIONE
ZAWIESZENIE

REF : 221680



ATMOSPHERA
CRÉATEUR D'INTÉRIEUR ®
JJA – 4 rue de Montservon
95500 GONESSE – FRANCE

RETROUVEZ-NOUS SUR
atmosphera.com
créateur d'intérieur

x1

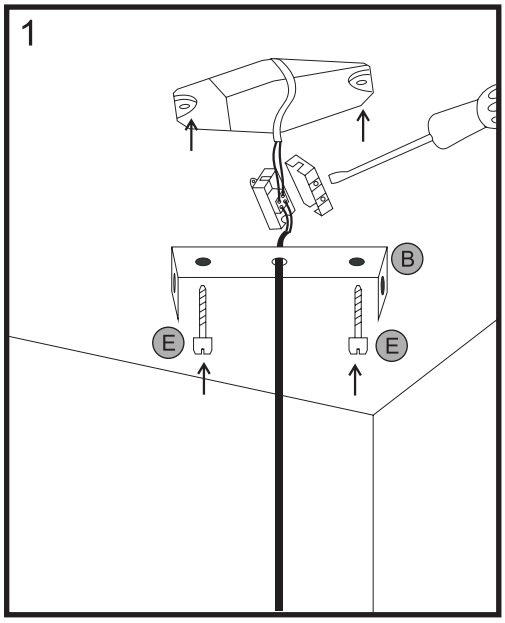

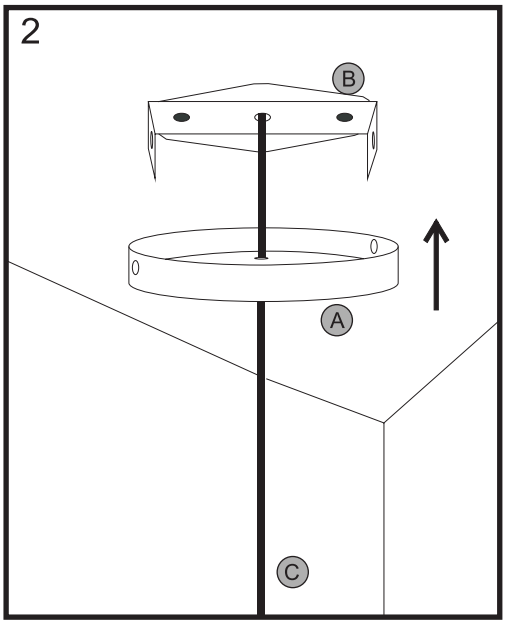

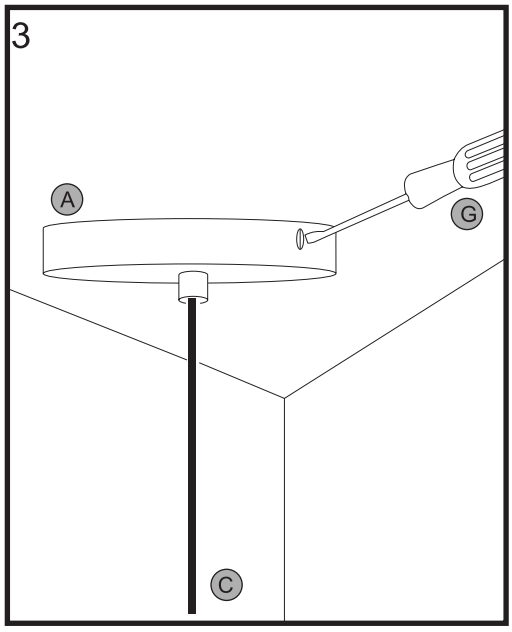

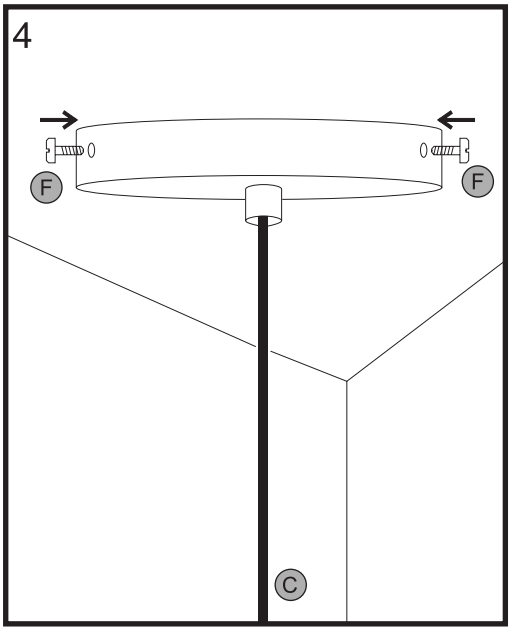

Avant de commencer l'installation, assurez-vous que l'alimentation électrique est coupée au niveau du tableau électrique ou du disjoncteur principal.
Before start the installation make sure the electricity must be switched off or power cut from main fuse box or circuit breaker.
Antes de iniciar a instalação, certifique-se de que a alimentação elétrica está desligada no quadro de distribuição ou disjuntor principal.
Antes de comenzar la instalación, asegúrese de que la corriente eléctrica esté cortada desde la caja de fusibles o el interruptor automático principal.
Stellen Sie vor der Installation sicher, dass die Stromversorgung am Sicherungskasten oder Leistungsschalter ausgeschaltet ist.
Prima di iniziare l'installazione, assicurarsi che l'alimentazione elettrica sia disattivata dal quadro elettrico o dall'interruttore automatico principale.
Przed rozpoczęciem instalacji upewnij się, że zasilanie elektryczne zostało wyłączone w skrzynce bezpieczników lub na wyłączniku głównym.

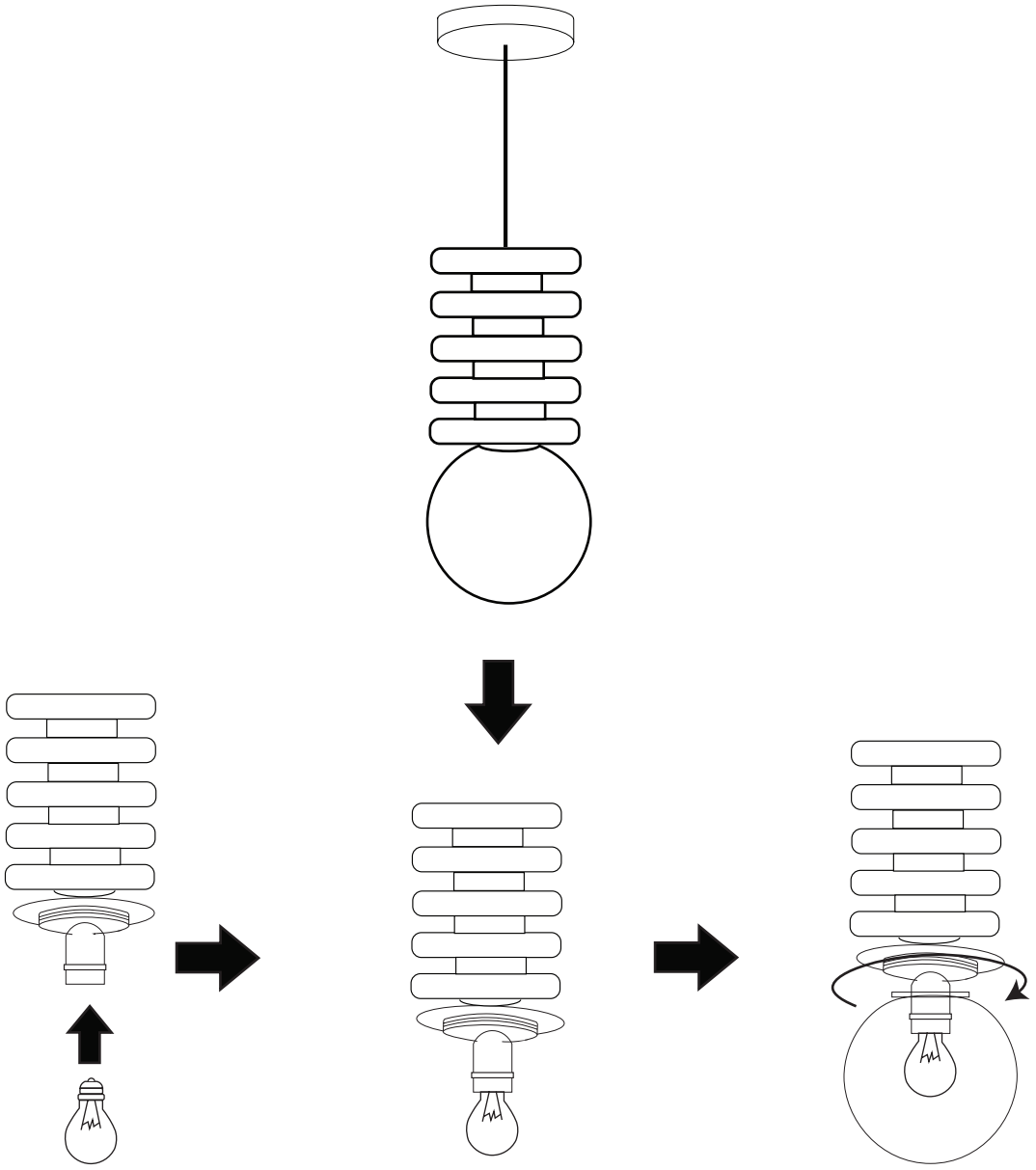

Insérez l'ampoule G9 (non incluse) dans la douille et tournez-la dans le sens des aiguilles d'une montre pour la fixer.
Une fois l'ampoule G9 correctement installée, placez le globe en verre sur la douille et tournez-le dans le sens des aiguilles d'une montre jusqu'à ce qu'il soit fermement en place.
L'installation terminée, la suspension est prête à l'emploi.
Insert the G9 (not included) into the socket and rotate it clockwise to secure.
After the G9 is properly installed, place the glass ball shade onto the socket and rotate it clockwise until firmly in place.
Once completed, the hanging lamp is ready for use.
Insira a lâmpada G9 (não incluída) no soquete e gire-a no sentido horário para fixá-la.
Após a correta instalação da lâmpada G9, coloque a cúpula de vidro sobre o soquete e gire-a no sentido horário até ficar bem fixa.
Depois de concluído, o candeeiro suspenso está pronto para uso.
Inserte la bombilla G9 (no incluida) en el portalámparas y gírela en sentido horario para asegurarla.
Una vez instalada correctamente la bombilla G9, coloque la pantalla esférica de vidrio sobre el portalámparas y gírela en sentido horario hasta que quede firmemente fijada.
Una vez finalizado, la lámpara colgante está lista para su uso.
Setzen Sie das G9-Leuchtmittel (nicht enthalten) in die Fassung ein und drehen Sie es im Uhrzeigersinn, um es zu befestigen.
Nachdem das G9-Leuchtmittel korrekt installiert ist, setzen Sie den Glas-Kugelschirm auf die Fassung und drehen ihn im Uhrzeigersinn, bis er fest sitzt.
Nach Abschluss ist die Pendelleuchte einsatzbereit.
Plaats de G9-lichtbron (niet inbegrepen) in de fitting en draai deze met de klok mee om vast te zetten.
Zodra de G9-lichtbron correct is geplaatst, bevestigt u de glazen bolkap op de fitting en draait u deze met de klok mee tot deze stevig vastzit.
Na voltooiing is de hanglamp klaar voor gebruik.
Inserire la lampadina G9 (non inclusa) nel portalampada e ruotarla in senso orario per fissarla.
Una volta installata correttamente la lampadina G9, posizionare la sfera in vetro sul portalampada e ruotarla in senso orario fino a quando non è ben fissata.
Una volta completato, il lampadario a sospensione è pronto per l'uso.
Włóż żarówkę G9 (brak w zestawie) do oprawki i obróć ją zgodnie z ruchem wskazówek zegara, aby ją zabezpieczyć.
Po prawidłowym zamontowaniu żarówki G9 umieść szklany klosz kulisty na oprawce i obróć go zgodnie z ruchem wskazówek zegara, aż będzie stabilnie zamocowany.
Po zakończeniu lampa wisząca jest gotowa do użytku.









Points de collecte sur www.quefairedemesdechets.fr
Privilégiez la réparation ou le don de votre appareil !