atmosphera®
Créateur d'intérieur

NATEO

SUSPENSION | CEILING LAMP | LUMINÁRIA TETO | LÁMPARA DE TECHO
HÄNGELEUCHTE | OPKNOPING LAMP | LAMPADA A SOSPENSIONE
ZAWIESZENIE

REF : 221666



ATMOSPHERA
CRÉATEUR D'INTÉRIEUR ®
JJA – 4 rue de Montservon
95500 GONESSE – FRANCE

RETROUVEZ-NOUS SUR
atmosphera.com
créateur d'intérieur

x1

1

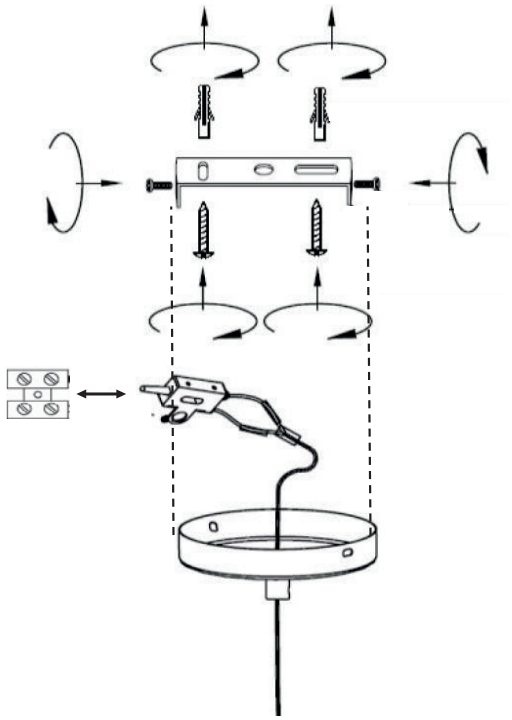

2

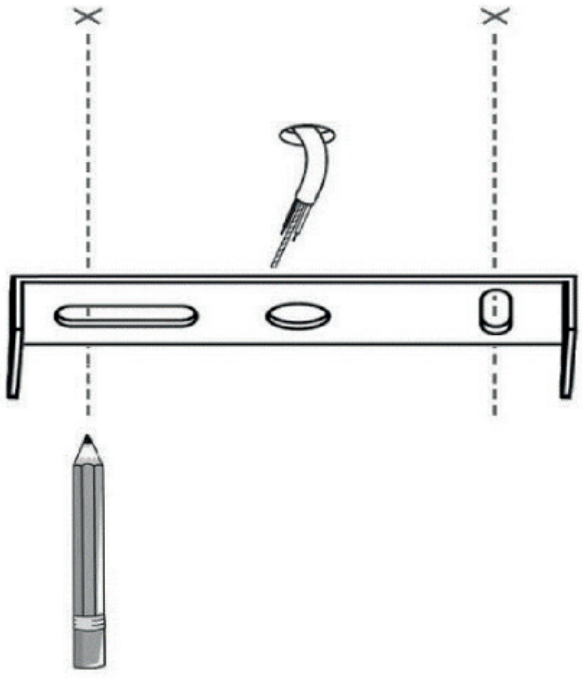

3

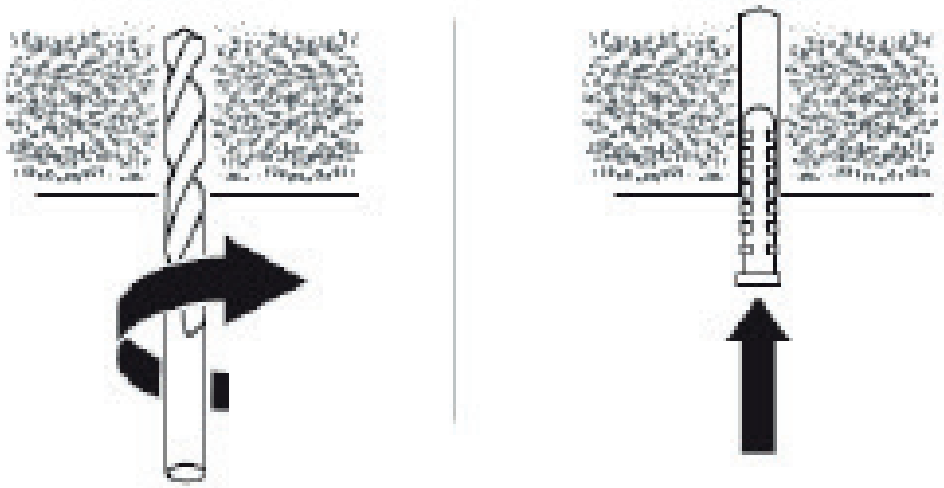

4

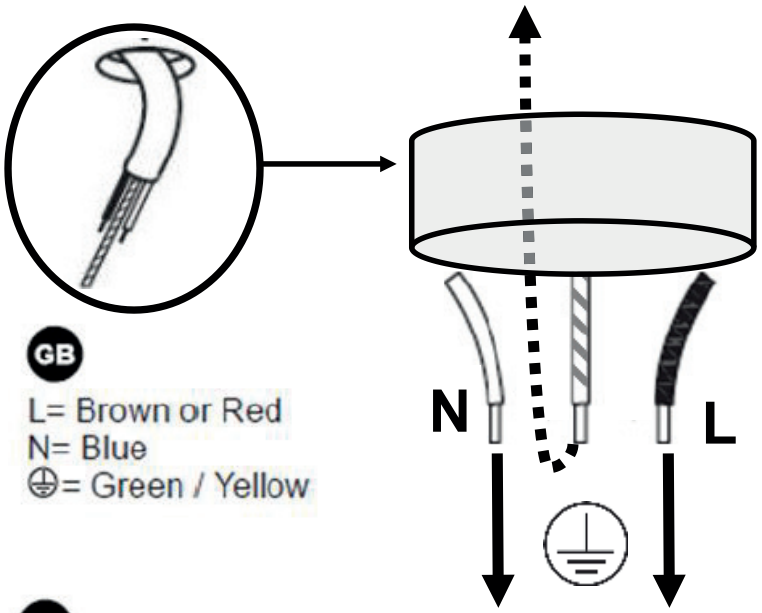

GB

L= Brown or Red
N= Blue
⏚= Green / Yellow

FR

L= Marron ou Rouge
N= Bleu
⏚= Vert/Jaune

5

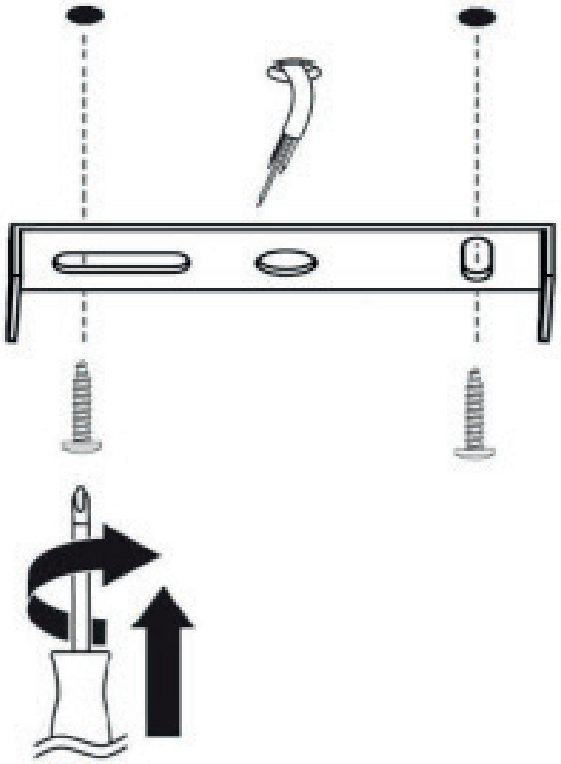

6

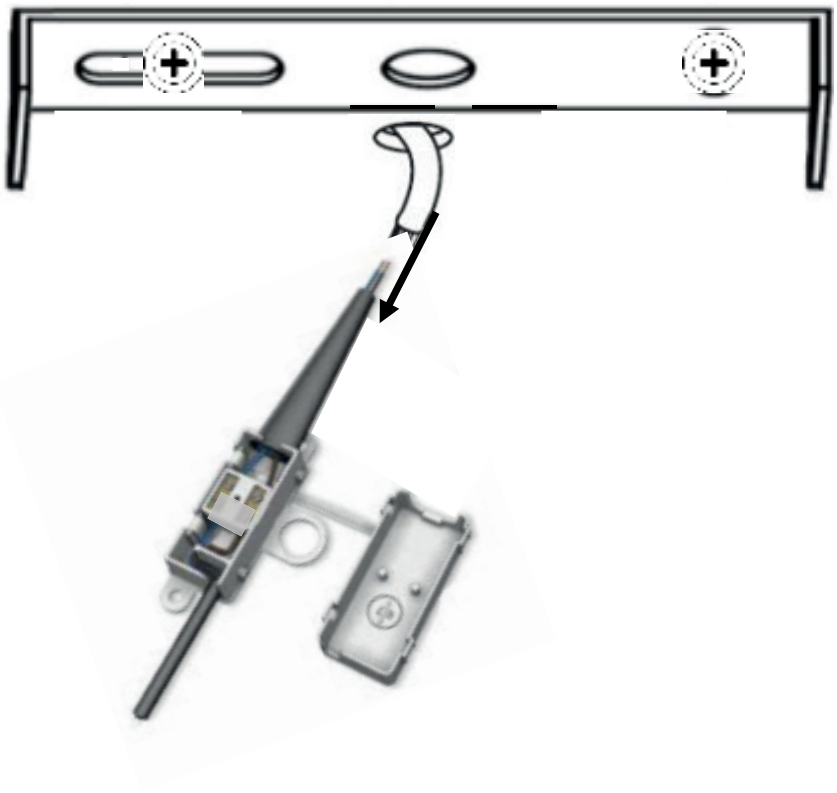

7



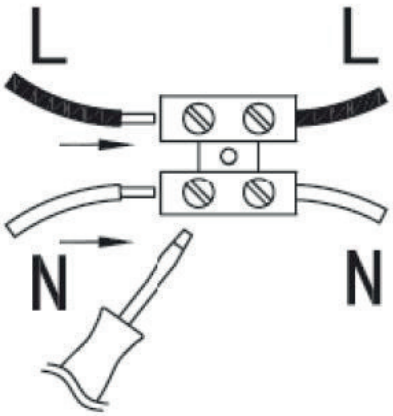

GB
L= Brown or Red
N= Blue

FR
L= Marron ou Rouge
N= Bleu

8

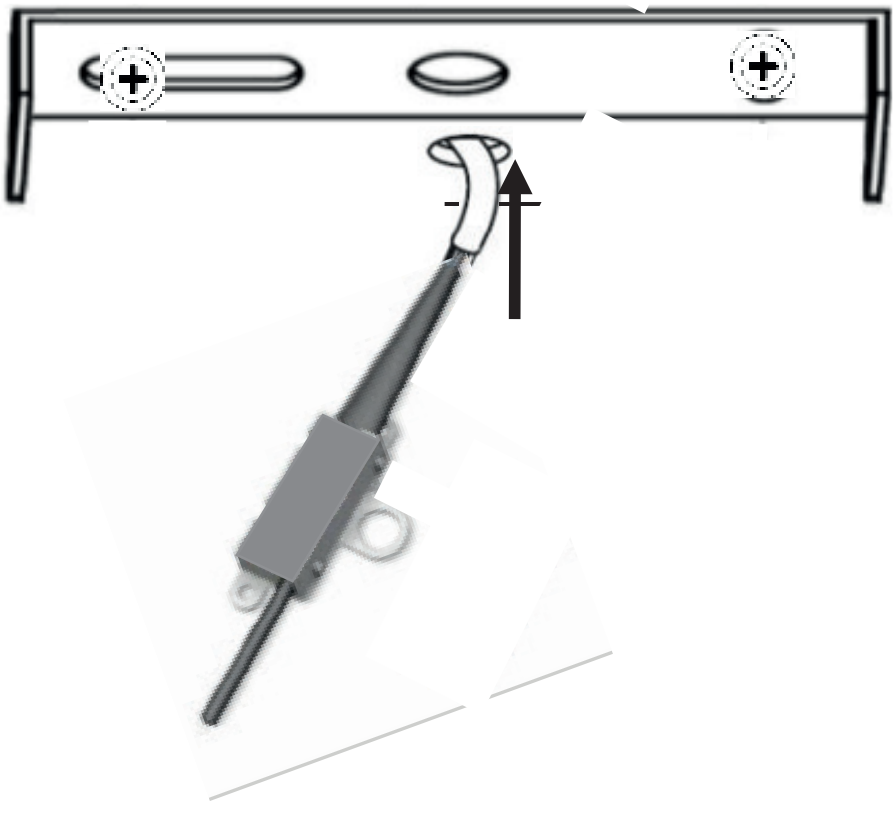

9

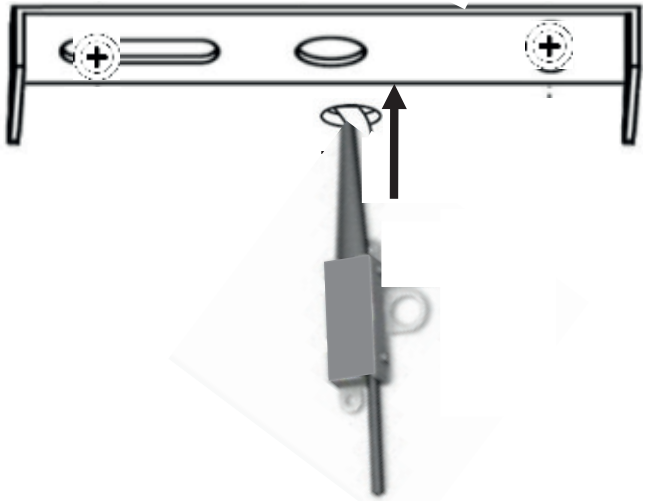

10

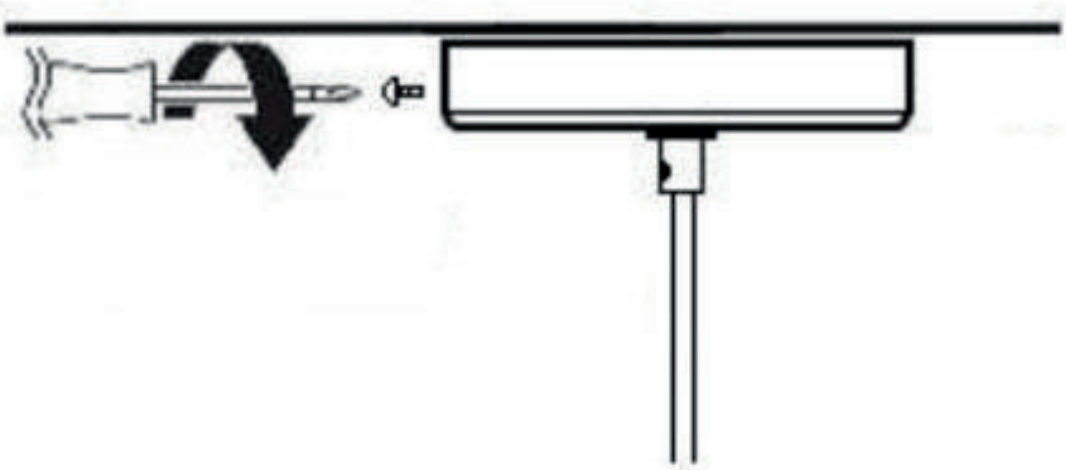











Points de collecte sur www.quefairedemesdechets.fr
Privilégiez la réparation ou le don de votre appareil !