FRONT
21x29,7cm

atmosphera for Kids

NOTICE / INSTRUCTION SHEET

195877

FRANCAIS
Lire et conserver pour utilisation ultérieure.
Montage/installation
Utilisation : Ne pas dépasser la charge maximale indiquée/prévue. Ne pas surcharger. Ne pas monter sur ou s'appuyer sur les meubles qui ne sont pas lorsque pour cela. Positionner les charges lourdes au bas du meuble dans les tiroirs ou étagères les plus bas du meuble. Répartir des équipements de remisage des tiroirs ou des étagères pour éviter que le meuble devienne instable. Ne pas laisser des enfants seuls à proximité du meuble. Ne pas laisser des enfants grimper sur les tiroirs ou les étagères. Ne pas laisser des enfants jouer avec ou à l'intérieur d'un meuble susceptible d'utiliser les vitrines, comme des jouets ou des débarrassoirs. Ce meuble n'est pas des étagères escalade et pourraient être tombé de grimper.
Entretien : Essuyer avec un chiffon humide. Terminer en essuyant avec un chiffon sec.

ENGLISH
Read and keep for future reference.
Installation : Please do future reference. Incorrect assembly or unsafe installation must be carried out exactly following the manufacturer's instructions. WARNING: In order to prevent the product from overturning it must be used with a wall attachment devices. Use only screws and plugs (not supplied) that are suitable for wall material to ensure that the wall attachment devices will withstand the forces generated. Do not use if any parts are missing, broken or damaged. Stop using if any parts become broken or damaged. Use only as intended. WARNING: Keep plastic bags out of the reach of young children to prevent the risks of suffocation. WARNING! Do not let the screws, small parts and bags in the children's reach. Cleaning regularly.
Use : Product for domestic use. Indoor use only. Do not place heavy objects, such as TV, on it/near it as it is not designed for this purpose. Position heaviest items in the lower drawers or shelves of the unit to prevent it from becoming unstable. Do not allow children to climb on the opening doors. Never leave a toddler unattended and never children on to climb on furniture. Do not allow children to climb on furniture which is not designed for climbing. This is not a climbing unit. Do not climb on furniture or allow it to be used by children to climb on it.
Maintenance and cleaning : Wipe with a damp cloth. Finish by wiping with a dry cloth.

PORTUGUÊS
IMPORTANTE : Informação a conservar de anteriormente.
Montagem : Não ultrapasse a carga máxima indicada/prevista. A instalação deve ser realizada estritamente seguindo as instruções do fabricante. AVISO : A fim impedir que o produto tombe, deve-se utilizar com os dispositivos de fixação à parede. Utilize apenas parafusos e buchas (não fornecidos) adequados para o material da parede para garantir que os dispositivos de fixação à parede resistam às forças geradas. Não utilize se faltar, estiver partido ou danificado. Pare de utilizar se alguns dos componentes ficarem partidos ou danificados. Use apenas como pretendido. AVISO! Mantenha sacos de plástico fora do alcance das crianças pequenas para evitar o risco de sufocamento. ATENÇÃO! Não deixe que os parafusos, peças pequenas e sacos sejam alcance das crianças. Limpeza regular.
Uso : Produto à uso domestico. Uso interno. Não coloque objetos pesados, como uma TV, em/ou próximo que não foram projetados para esse fim. Posicione cargas mais pesadas nas gavetas ou prateleiras inferiores da unidade para evitar que ela fique instável. Não deixe crianças subirem nas portas abertas. Nunca deixe um bebê sozinho e nunca deixe crianças subirem em móveis. Não coloque nele que possa atrair crianças, como brinquedos ou controle remoto, em móveis ou prateleiras que possam ser tentadas a subir.
Manutenção e limpeza : Use um pano úmido. Limpe em seguida com um cotonete seco.

ESPAÑOL
Lea y conserve para futuras referencias.
Montaje : Siga estrictamente las instrucciones del fabricante. ADVERTENCIA : Para evitar que el producto se vuelque, debe usarse con el dispositivo de fijación a la pared. Utilice solo tornillos y tacos (no suministrados) adecuados para el material de la pared para asegurar que los dispositivos de sujeción a la pared resistan las fuerzas generadas. No lo utilice si faltan piezas, están rotas o dañadas. Deje de usarlo si alguna de las piezas se rompen o se dañan. Úsalo solo para el uso previsto. ¡ADVERTENCIA! Mantenga las bolsas de plástico fuera del alcance de los niños para evitar el riesgo de asfixia. ¡ADVERTENCIA! No deje los tornillos, piezas pequeñas y bolsas a alcance de los niños. Limpieza periódica.
Uso : Productos de uso doméstico. Uso interno. No coloque objetos pesados, como un televisor, en/cerca de muebles que no estén diseñados para este propósito. Coloque cargas más pesadas en los cajones inferiores o estantes de la unidad. Evite que la unidad se vuelva inestable. Evite que los niños trepen por las puertas abiertas. Nunca deje a un niño pequeño desatendido y nunca deje a los niños a trepar en muebles. No coloque nada que pueda atraer a los niños, como juguetes o un control remoto, sobre los muebles o estantes que podrían estar tentados a trepar.
Mantenimiento y limpieza : Secar con un trapo humedo. Acabar secando con un trapo.

DEUTSCH
WICHTIG : Informationen aufbewahren zum Nachschlagen.
Montage : Die Belastungsgrenze nicht überschreiten. Die Installation muss genau nach den Anweisungen des Herstellers erfolgen. WARNUNG: Um ein Umkippen des Produkts zu verhindern, muss es mit einem Wandbefestigungsgerät verwendet werden. Nur schrauben und Dübel (nicht mitgeliefert) geeignet für das wandmaterial gut ist sind zu verwenden, dass die Befestigungsgeräte der Wand den erzeugten Kräften standhalten können. Nicht verwenden, wenn Teile fehlen, gebrochen oder beschädigt sind. Hören Sie auf, wenn Teile gebrochen oder beschädigt sind. Nur wie vorgesehen verwenden. ACHTUNG! Bewahren Sie alle verpackungsmaterial aus Kunststoff außerhalb der reichweite von Kindern auf, um erstickungsgefahr zu vermeiden. ACHTUNG! Die Schrauben, Kleinteile und Taschen um die Kinder fernhalten unter der Kind Gefahrengegefahr.

J.J.A. / 4 rue de Mortbervron / 95500 GONESSE / FRANCE / www.jja-sa.fr

BACK
21x29,7cm

Verwendung : Prüfen Sie Hinweisbrauch. Ausschließlich für Innenraume Anwendung. Stellen Sie keine schweren Gegenstände wie Fernseher auf Möbel, die nicht für diesen Zweck vorgesehen sind. Stellen Sie schwerere Lasten in den unteren Schubladen oder Regalen der Möbel auf. Anzahlreiche Stellen Verstauungen an Schubladen oder Türen, um zu verhindern, dass das Möbelstück instabil wird. Lassen Sie Kinder nicht unbeaufsichtigt. Lassen Sie keine Kinder auf Schubladen klettern. Stellen Sie keine Gegenstände, die Kinder anziehen können, wie Spielzeug oder eine Fernbedienung, auf Möbel oder Regale, damit sie versucht werden könnten, zu klettern.
Reinigung und Instandhaltung : Mit einem sanften Reinigungsmittel ausgeschnittener Lumpe abreiben. Bemerken. mit einem trockenen lumpen.

NEDERLANDS
BELANGRIJK : Informatie, bewaren voor toekomstig gebruik, zorgvuldig lezen.
Installatie : De richtlijnen of installeren door een erkende persoon. De installatie moet exact volgens de instructies van de fabrikant worden uitgevoerd. WARSCHUWING: Om de voorkomen dat het product omvalt, moet het worden gebruikt met de muurbevestigingsapparaten. Gebruik alleen schroeven en pluggen (niet meegeleverd) die geschikt zijn voor de wandmaterialen om ervoor te zorgen dat de muurbevestigingsapparaten bestand zijn tegen de gegenerveerde krachten. Niet gebruiken indien onderdelen ontbreken, gebroken zijn of beschadigd zijn. Gebruik uit de buurt van kinderen. WARSCHUWING! Houd plastic zakjes uit de buurt van jonge kinderen om het gevaar van verstikking te voorkomen. WARSCHUWING! Laat de schroeven, kleine onderdelen en zakjes niet in de buurt van kinderen. Regelmatig schoonmaken.
Gebruik : Product voor huishoudelijk gebruik. Alleen voor gebruik binnen. Plaats geen zware voorwerpen, zoals een tv, op/nabijde dat niet voor dit doel zijn ontworpen. Plaats zwaardere lasten in de onderste lades of planken van het meubilair. Installeer gewichts-p.ladder of kleuren om te voorkomen dat meubilair onstabiel. Laat geen kinder kind onbeheerd achtergelaten en nooit kinderen op meubilair klimmen. Plaats niets dat kinderen, zoals speelgoed of een afstandsbediening, aan verzoeken zou meubelen of planken klim om in de verleiding kunnen brengen om te klimmen.
Onderhoud En Reiniging : Met een vochtige doek schoonmaken. Op het einde afdrogen met een droge doek.

ITALIANO
IMPORTANTE : Informazioni, conservare per future consultazione. Seguire con attenzione.
Installazione : Il montaggio o l'installazione errata devono essere eseguiti in base alle istruzioni del produttore. AVVERTIMENTO : Per evitare il ribaltamento, questo prodotto deve essere utilizzato con ulteriori dispositivi di fissaggio a parete. Utilizzare solo viti e tasselli (non forniti) adatti al materiale della parete per garantire che i dispositivi di fissaggio a parete resistano alle forze generate. Non utilizzare se mancano parti, sono rotte o danneggiate. Interrompere l'uso se alcune parti si rompono o si danneggiano. Usare solo come previsto.
AVVERTENZA : Tenere sacchi di plastica fuori dalla portata dei bambini per evitare il rischio di soffocamento. AVVERTENZA! Non lasciate che le viti, piccoli oggetti e borse a portata dei bambini. Pulizia periodica.
Uso : Prodotto per uso domestico. Usare unicamente all'interno.
Non posizionare oggetti pesanti, come una TV, su/vicino al mobile non progettati per questo scopo. Posizionare carichi più pesanti nei cassetti inferiori o nei ripiani del mobile. Installare. Tenere lontano dalla portata dei bambini. Non lasciare mai un bambino incustodito e insegnare ai bambini a non arrampicarsi sui mobili. Non posizionare oggetti che possono attrarre i bambini, come giocattoli o un telecomando, sui mobili o scaffali che potrebbero essere tentati di arrampicarsi.
Manutenzione E Pulizia : Utilizzare un panno umido. Asciugare con un panno asciutto.

POLSKI
WAŻNE : Przed użyciem zachować dobre, zachowaj na przyszłość.
Montaż : Do montażu lub instalacji przez osobę trzecią. Montaż należy przeprowadzić dokładnie zgodnie z instrukcjami producenta. OSTRZEŻENIE: Aby zapobiec wywróceniu, produkt powinien być używany z urządzeniami montażowymi na ścianie. Używać tylko wkrętów i kołków (nie dostarczonych) odpowiednich do materiału ściany, aby urządzenia montażowe ściany wytrzymały wytworzone siły. Nie używać, jeśli brakuje części, są złamane lub uszkodzone. Przestań używać, jeśli niektóre z części są złamane lub uszkodzone. Używaj tylko zgodnie z przeznaczeniem. UWAGA! Przechowuć torby, folie opaki z dala od małych dzieci, aby uniknąć ryzyka uduszenia. UWAGA! Przechowuć wkręty, małe części i torby w miejscu niedostępnym dla dzieci. Czyszczenie okresowe.
Używanie : Produkt przeznaczony do użytku domowego. Tylko do użytku w pomieszczeniach.
Nie stawiać ciężkich przedmiotów, takich jak telewizor, na/w pobliżu, które nie są tego przeznaczone. Umieść najcięższe elementy w najniższych szufladach lub półkach w szafce. Zapobiegać temu mebel na niestabilny. Nie dopuszczać do otwarcia przez małe dzieci. Nigdy nie zostawiaj małego dziecka bez opieki i pod dzieci, aby nie wspinały się na meble. Nie umieszczaj rzeczy, co mogłoby przyciągnąć uwagę dzieci, na szafkach od dzieci jak jakie zabierać dziecinne, na meblach lub półkach, na które dzieci mogliby się wspinać.
Instrukcja utylizacji : Czyścić czystą wodą lub szmatką,delikatną w wodzie. Wytrzyj suchą szmatką.

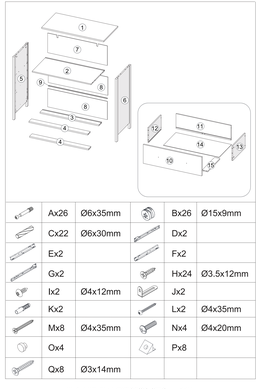

J.J.A. / 4 rue de Mortbervron / 95500 GONESSE / FRANCE / www.jja-sa.fr

FRONT
21x29,7cm

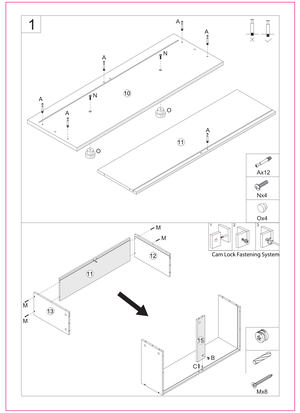

J.J.A. / 4 rue de Mortbervron / 95500 GONESSE / FRANCE / www.jja-sa.fr

BACK
21x29,7cm

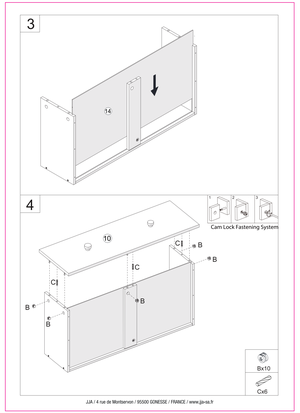

J.J.A. / 4 rue de Mortbervron / 95500 GONESSE / FRANCE / www.jja-sa.fr

FRONT
21x29,7cm

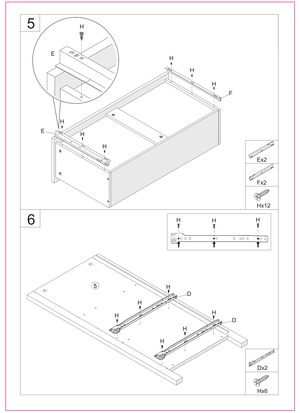

J.J.A. / 4 rue de Mortbervron / 95500 GONESSE / FRANCE / www.jja-sa.fr

BACK
21x29,7cm

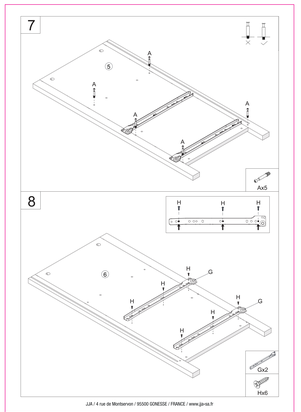

J.J.A. / 4 rue de Mortbervron / 95500 GONESSE / FRANCE / www.jja-sa.fr

FRONT
21x29,7cm

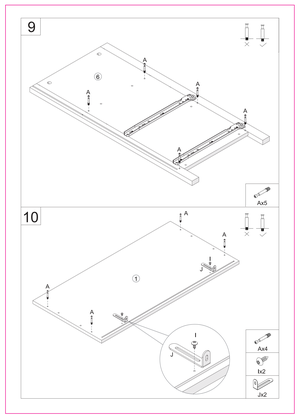

J.J.A. / 4 rue de Mortbervron / 95500 GONESSE / FRANCE / www.jja-sa.fr

FRONT
21x29,7cm

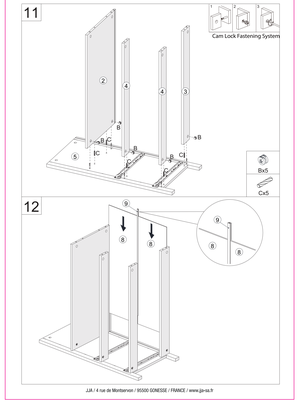

J.J.A. / 4 rue de Mortbervron / 95500 GONESSE / FRANCE / www.jja-sa.fr

BACK
21x29,7cm

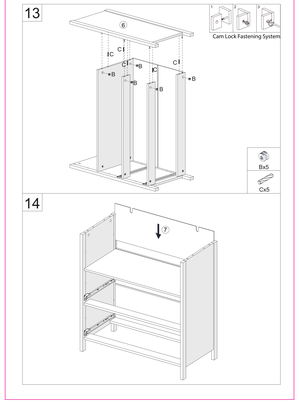

FRONT
21x29,7cm

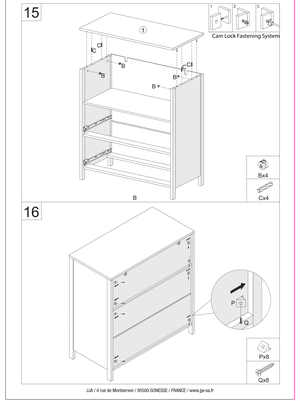

J.J.A. / 4 rue de Mortbervron / 95500 GONESSE / FRANCE / www.jja-sa.fr

BACK
21x29,7cm

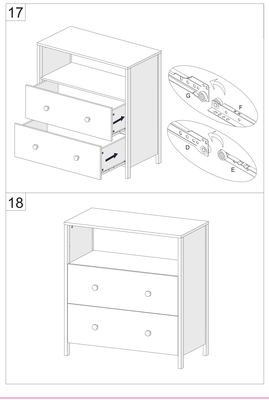

FRONT
21x29,7cm

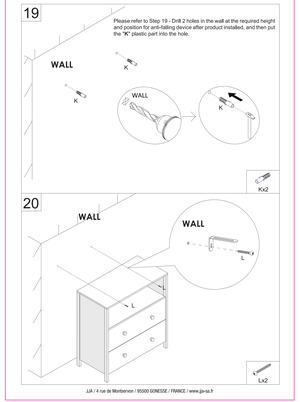

J.J.A. / 4 rue de Mortbervron / 95500 GONESSE / FRANCE / www.jja-sa.fr